7952085

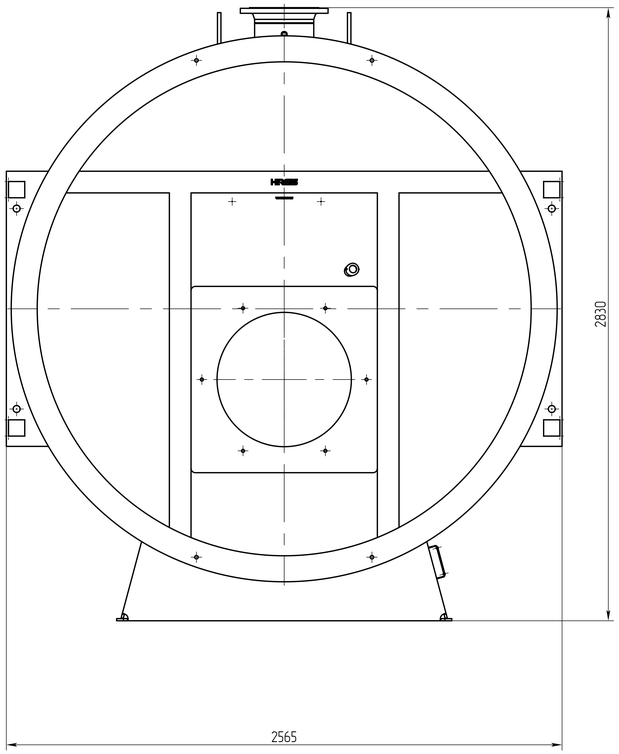

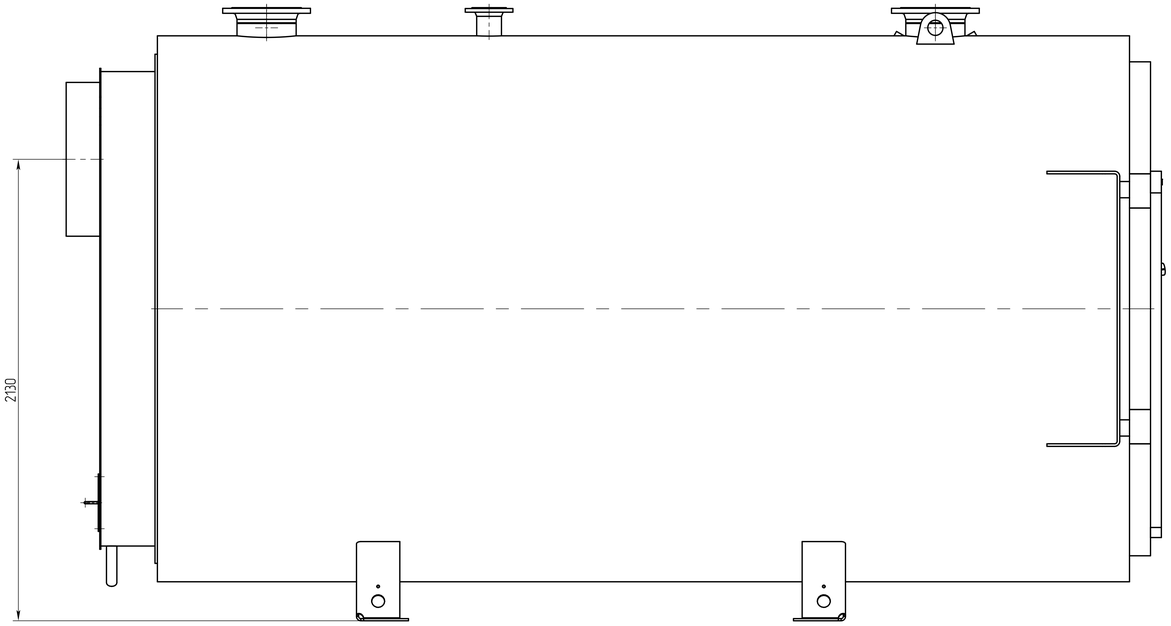

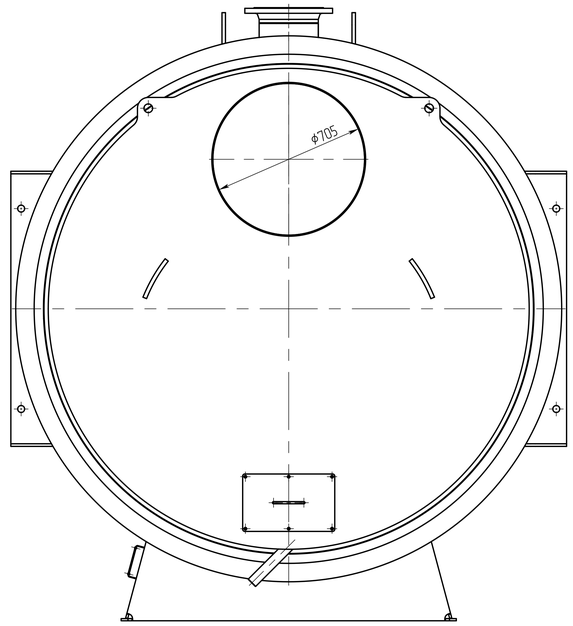

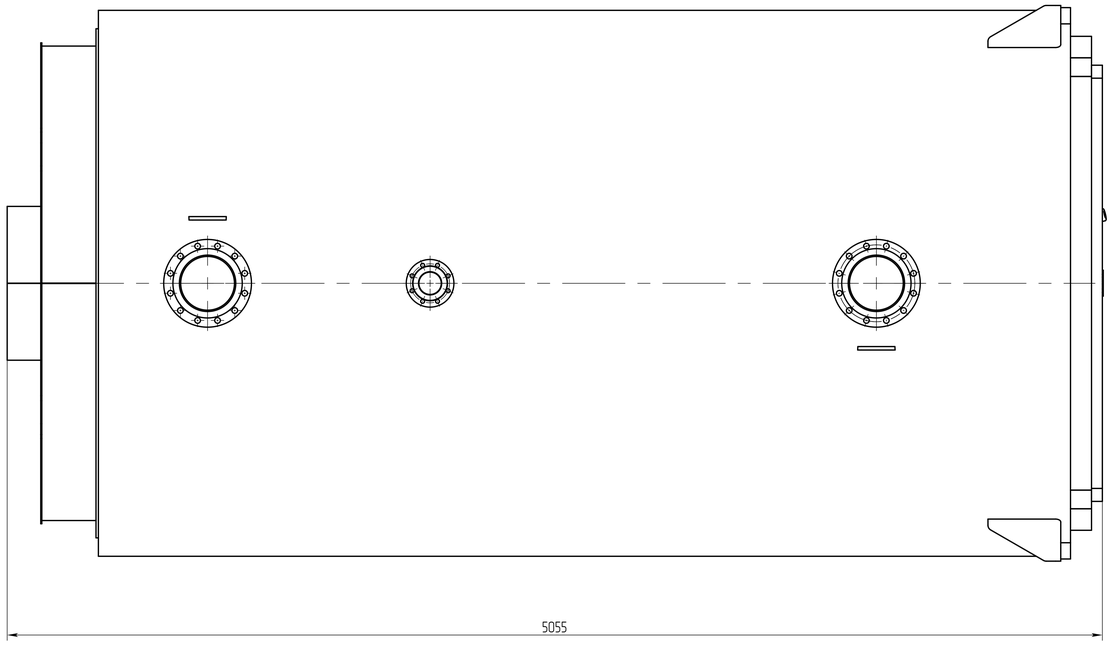

Изм.	Лист	№ докум.	Подп.	Дата	7952085		
Разраб.					Котел Vitomax M22A00B	Лит.	Масса: 192593.32 / Масштаб: 1:10
Пров.							
Т.контр.						Лист	Листов: 1
Н.контр.						HERMES	
Утв.							

Копировал

Формат А0

Перв. примен.

Справ. №

Подп. и дата

Инв.№ дубл.

Взам.инв.№

Подп. и дата

Инв.№ подл.