7924113

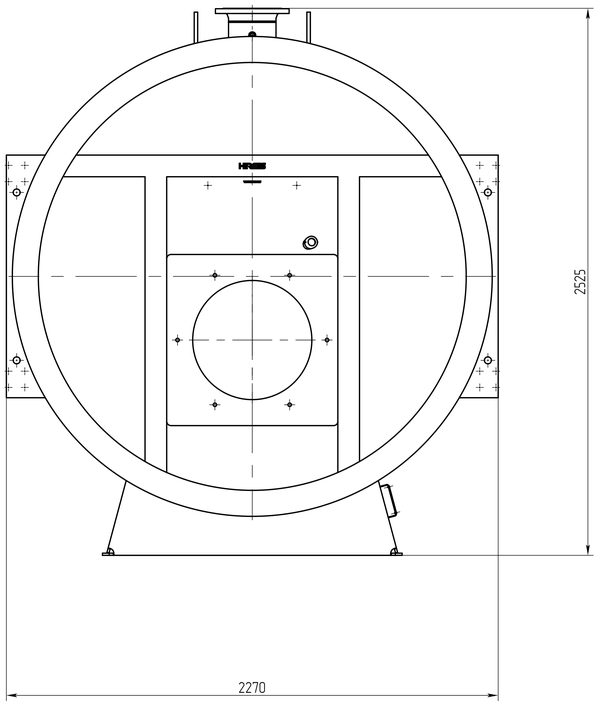

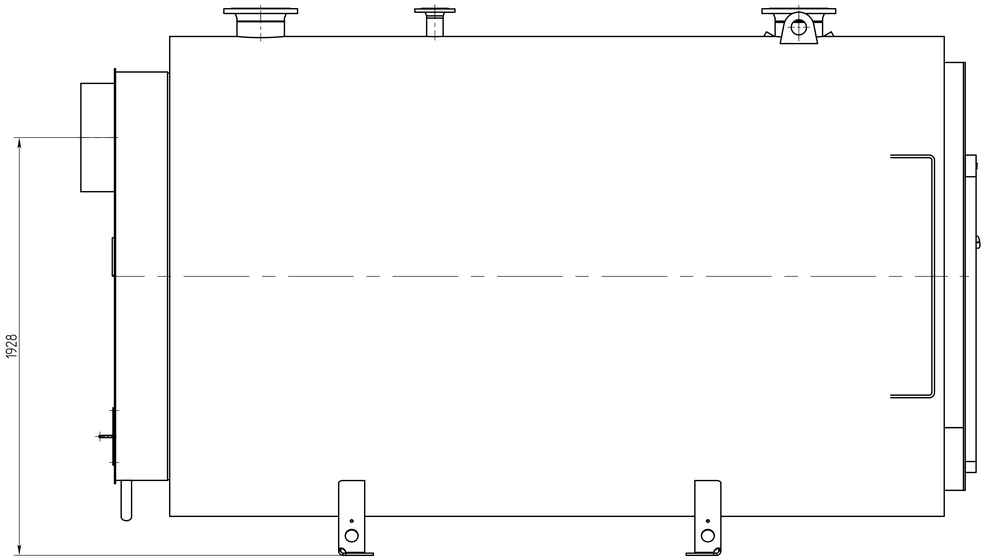

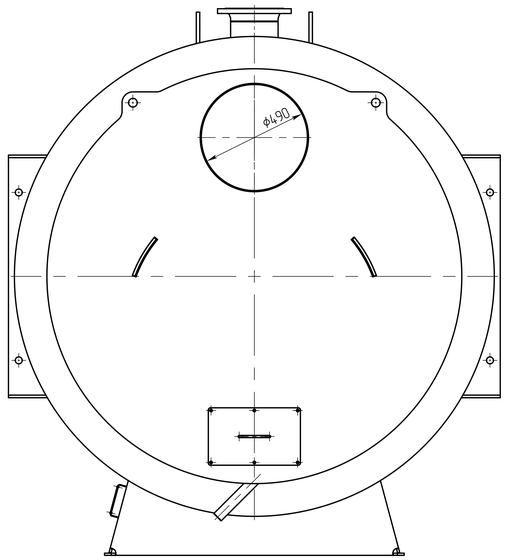

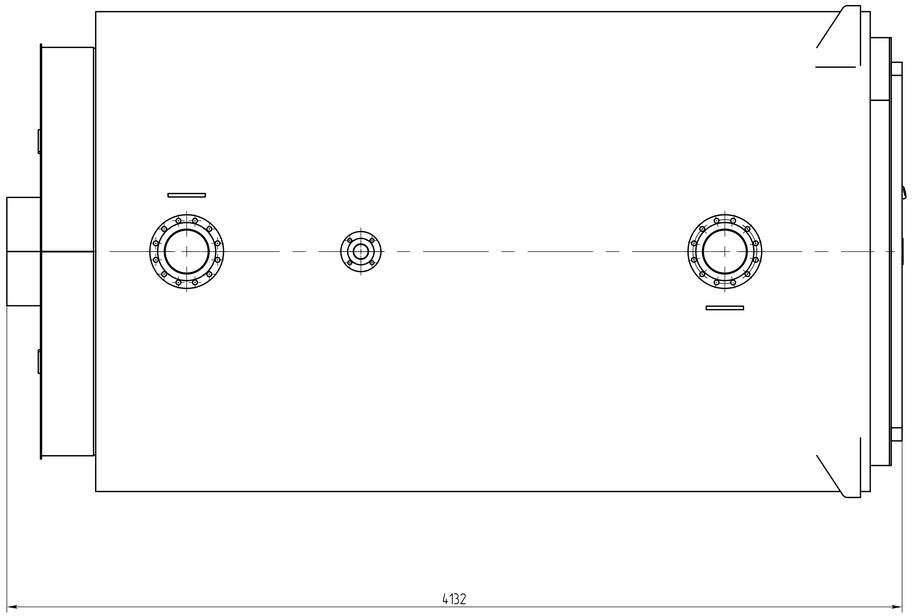

					7924113			
Изм.	Лист	№ докум.	Подп.	Дата	Котел Vitomax M22A008	Лит.	Масса	Масштаб
Разраб.							11642.95	1:10
Пров.								
Т.контр.						Лист	Листов	1
Н. контр.						HERMES		
Утв.								

Копировал

Формат А0

Перв. примен.

Справ. №

Подп. и дата

Инв.№ дубл.

Взам.инв.№

Подп. и дата

Инв.№ подл.