7951173

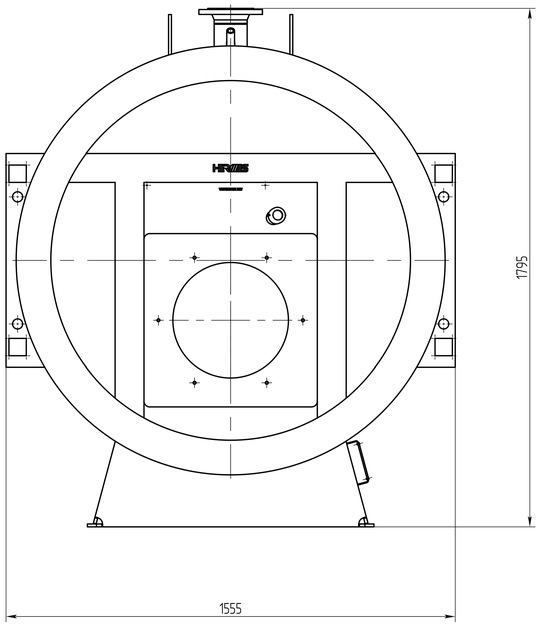

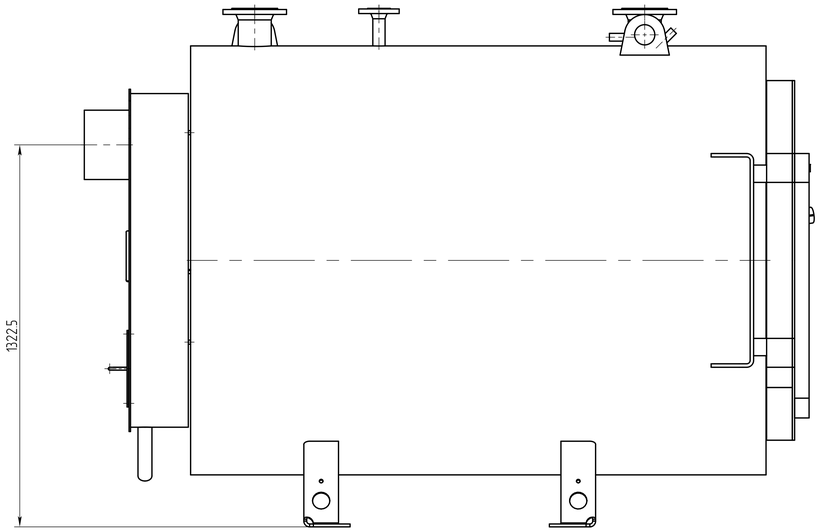

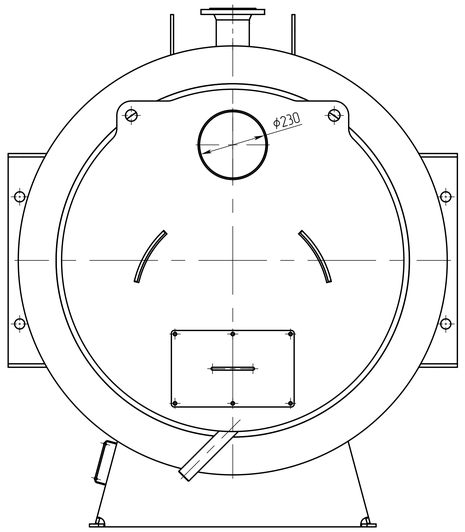

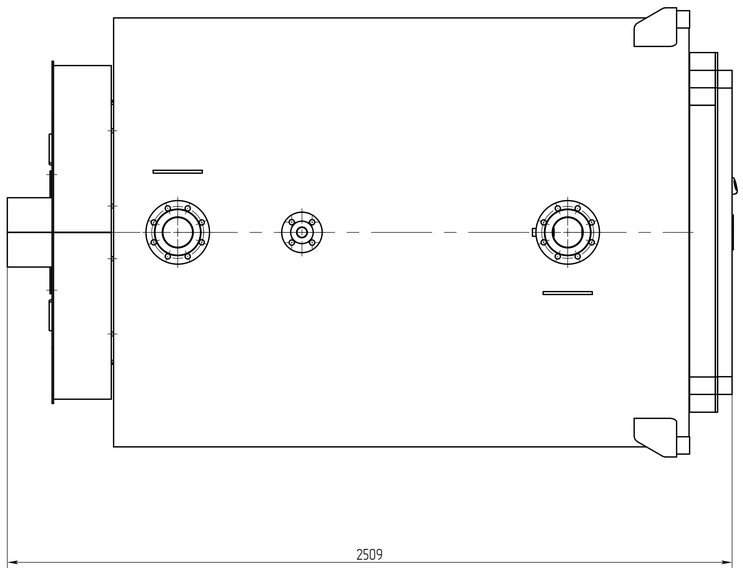

					7951173		
Изм.	Лист	№ докум.	Подп.	Дата	Котел Vitomax M22A002	Лит.	Масса	Масштаб
Разраб.							30385,14	1:7,5
Пров.								
Т.контр.						Лист	Листов 1
						HERMES	
Н. контр.							
Утв.							

Копировал

Формат А0

Перв. примен.

Справ. №

Подп. и дата

Инв.№ дубл.

Взам.инв.№

Подп. и дата

Инв.№ подл.